ASSETTI RUOTE 3D

C 880 iNEXT Slim

LA TECNOLOGIA **AL TUO SERVIZIO**

SEMPLICE, RAPIDO E PRECISO

NOVITÀ

- Sistema di movimentazione delle telecamere integrato, con azionamento manuale
- Predisposizione per monitor addizionale oppure per stampante A4
- Predisposizione per trolley
- Supporto staffe integrato
- Componenti di **alta qualità** e **design moderno**
- **Nuovo software di facile utilizzo per un allineamento preciso e rapido**
- Visualizzazione di dati fino a **0,01°**
- **Intuitivo funzionamento** a due tasti con tutorial facilmente accessibile
- **Facile** accesso a tutti i valori di regolazione
- Supporto sensore da **11"** a **26"** (con adattatore)

SEMPLICE DA USARE

Grafica semplice con icone HPA-Faip: semplici ed efficienti, facili da imparare, veloci da selezionare

Unità principale: completa di mini PC integrato e piano di lavoro

Maniglia: per la movimentazione del beam telecamere. Movimento rapido e preciso.

TARGET LEGGERO AD ALTA RISOLUZIONE

Può essere staccato dalla staffa ed è compatibile con tutte le staffe a catalogo. Filtro infrarosso anteriore per una elevata immunità ai riflessi solari.

TELECAMERA DI QUALITÀ SUPERIORE

Telecamera HI-Q ad alta risoluzione di ultima generazione per visione artificiale. Indicazioni operative luminose grazie al xpannello sinottico integrato.
Misura in differenza: Ogni acquisizione viene elaborata in modo differenziale da due immagini consecutive per eliminare i problemi di misura in condizioni di illuminazione solare critiche oppure in presenza di riflessi luminosi.

STAFFE DA 10" A 26"

Con adattatore (opzionale).

SBLOCCO SICURE

Pedale di sblocco per le sicure del camera mover.

NUOVO SOLLEVATORE INTEGRATO E SISTEMA DI SICUREZZA AD AZIONAMENTO MANUALE RAPIDO E FACILE

Il kit movimentazione telecamera consente all'operatore di lavorare dalla fossa fino a oltre 2 metri di altezza.
Sistema di sicurezza integrato, con sblocco veloce delle sicure tramite azionamento a pedale.

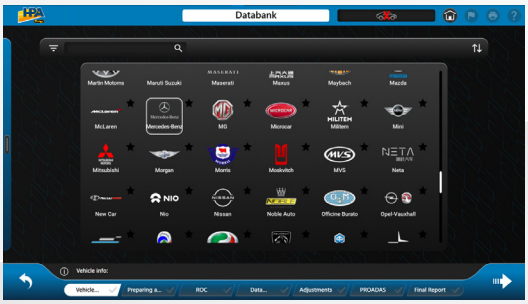

NUOVO SOFTWARE PER IL PROFESSIONISTA DELL'ASSETTO

Nuova interfaccia grafica moderna e professionale

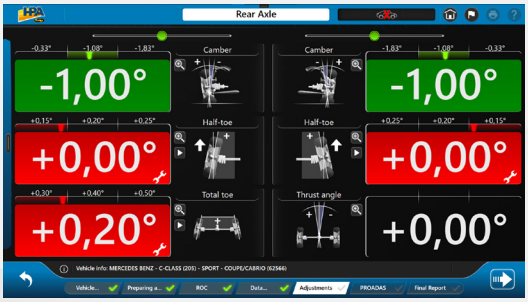

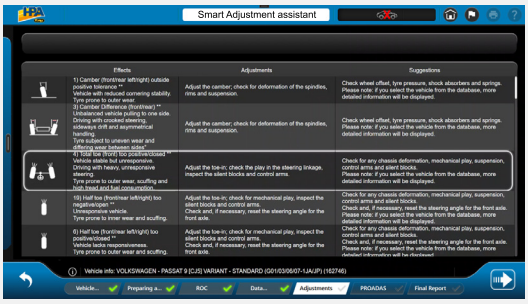

Appositamente sviluppata per lo specialista dell'assetto. Ricca di **nuove funzionalità**, come la barra di progressione inferiore, il **pratico menù** di selezione verticale a scomparsa e una maggior visibilità dei dati nella zona operativa. Sono inoltre presenti le **utili icone di selezione rapida** delle funzioni più comuni e procedure guidate semplici con istruzioni chiare per gli operatori meno esperti. La procedura è completamente personalizzabile con banca dati sempre aggiornata e completa.

- Sistema operativo **Windows IoT multilingua;**
- Procedure **user friendly:**
- Straordinaria banca dati internazionale con oltre **84.000 veicoli;**
- **Indicazioni grafiche** in tempo reale;
- **Banca dati utente** per inserimento o modifica dei dati del veicolo;
- **Calibrato in fabbrica**, richiede solo la verifica della calibrazione all'installazione;
- Banca dati su **disco rigido;**
- **Banca dati del cliente** per specifici lavori, per richiamare e memorizzare tutti i **dati relativi al cliente;**
- **A.I. Algoritmo Intelligente** individua gli angoli critici, suggerisce gli interventi correttivi e ottimizza le compensazioni degli elementi non regolabili.

Con il servizio **CloudNext**, il software è sempre aggiornato all'ultima release disponibile.

ASSETTO COMPATIBILE CON PROADAS

L'assetto è compatibile con il sistema universale **PROADAS** impiegato per la calibrazione dei sistemi di assistenza alla guida presenti sui veicoli di nuova generazione.

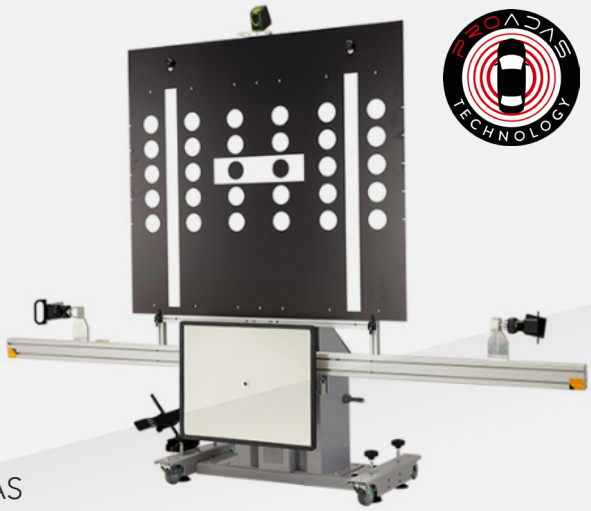

Attraverso le telecamere dell'assetto è possibile **allineare in modo preciso e veloce il sistema per la calibrazione della telecamera e radar a bordo veicolo**.
I costruttori raccomandano di eseguire la calibrazione dei sistemi ADAS dopo avere eseguito l'allineamento del veicolo.

Per maggiori informazioni visita la sezioni prodotti PROADAS nel nostro sito.

ACCESSORI CONSIGLIATI

8-34900011
Valigetta con kit per calibrazione e verifica

8-34100020
Staffe 10"-21" autocentranti

8-34100021
Kit estensori a 26" per staffe

8-33100204
Piatti rotanti con tamponi

8-34900072
Aligner Trolley. Per utilizzare l'allineatore in ponti diversi oppure in modalità drive thru.

8-21120005
Stampante Inkjet A4

Per maggiori informazioni consultare il catalogo accessori completo

DATI TECNICI

Covergenza totale	± 20°
Semi convergenza	± 10°
Campanatura	± 10°
Incidenza	± 30°
Perno fuso	± 30°
Disassamento	± 22°
Angolo di spinta	± 10°
Differenza di sterzata	± 20°

DOTAZIONE

INGOMBRI

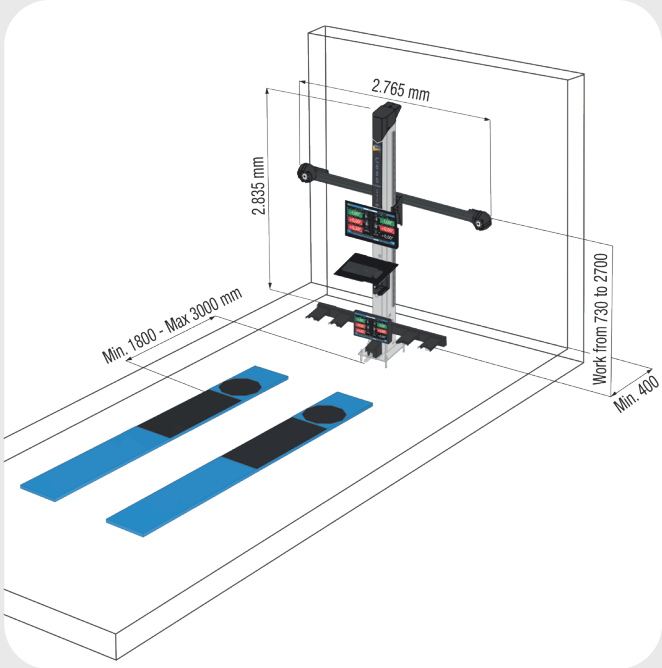

ALIMENTAZIONE

Tensione di alimentazione	115/230Vac - 50/60Hz - 1 Ph
Consumo di corrente	500 W
Risoluzione totale telecamere	2x(3088×2064)= 12,7 MP

www.hpa-faip.it

HPA-Faip è un brand del gruppo Nexion Spa
Via Strada Statale 468, 9 - 42015 Correggio (RE)
Sede Operativa: Via Dinazzano, 4 - 42015 Prato di Correggio (RE) Italy
+39 0522 736087 | info@hpa-faip.it
NUMERO VERDE ASSISTENZA ITALIA: 800 362971

Fotografie, caratteristiche ed i dati tecnici non sono vincolanti, possono subire modifiche senza preavviso.

Cod. DPSF000853_06-2026